Производственное предприятие «Виктория»

- **Производство воздуховодов и систем вентиляции**
- **Клапаны противопожарные**
- **Клапаны дымоудаления**
- **Вентиляторы общепром, дымоудаления, крышные**

г. Минск, Микрорайон Уручье, пр. Независимости, 199,
центральный корпус, помещение 1.
Тел. **8 (017) 399-83-88** E-mail: **5@v-klapan.by**
v-klapan.by

Центробежный вентилятор Ebmpapst G2E108-AG63-01

производственное предприятие
ВИКТОРИЯ

G2E108-AG63-01

AC центробежный вентилятор

в перёд загнутые лопатки, одностороннее всасывание

С корпусом (фланец)

ebm-papst Mulfingen GmbH & Co. KG
Bachmühle 2 · D-74673 Mulfingen
Phone +49 7938 81-0
Fax +49 7938 81-110
info1@de.ebmpapst.com
www.ebmpapst.com

Коммандитное товарищество · Юридический адрес Mulfingen
Районный суд Stuttgart · HRA 590344

Совладелец Elektrobau Mulfingen GmbH · Юридический адрес Mulfingen
Районный суд Stuttgart · HRB 590142

Номинальные параметры

Тип	**G2E108-AG63-01**
Двигатель	**M2E052-BF**

Фаза		1~	1~
Номинальное напряжение	VAC	230	230
Частота	Hz	50	60
Метод опред. данных		сн	сн
Соответствует нормативам		CE	CE
Скорость вращения	min^{-1}	1850	1850
Входная мощность	W	30	35
Потребляемый ток	A	0,14	0,16
Конденсатор	µF	1	1
Напряжение конденсатора	VDB	400	400
Стандартный конденсатор		S0 (CE)	S0 (CE)
Мин. противодавление	Pa	0	0
Мин. темп. окр. среды	°C	-25	-25
Макс. темп. окр. среды	°C	85	80

мн = Макс. нагрузка · мк = Макс. КПД · сн = Свободное нагнетание · тк = Требование клиента · ук = Установка клиента
Мы сохраняем за собой право на внесение изменений

G2E108-AG63-01

AC центробежный вентилятор

в перёд загнутые лопатки, одностороннее всасывание

С корпусом (фланец)

Техническое описание

Вес	1,4 kg
Размер двигателя	108 mm
Покрытие ротора	Без лакокрасочного покрытия
Материал рабочего колеса	Листовая сталь, оцинкованная
Материал корпуса	Алюминиевое литье
Направление вращения	Справа, вид на ротор
Степень защиты	IP 44
Класс изоляции	«B»
Максимально допустимая темп. окружающей среды электродвигателя (трансп./ хранение)	+ 80 °C
Минимально допустимая темп. окружающей среды электродвигателя (трансп./ хранение)	- 40 °C
Положение при монтаже	Любое
Отверстия для отвода конденсата	—
Режим работы	S1
Тип подшипников электродвигателя	Шарикоподшипники
Контактный ток по IEC 60990 (измерительная схема рис. 4, TN-система)	< 0,75 mA
Защита двигателя	Реле контроля температуры (TW) с внутренней разводкой
Класс защиты двигателя	I (если защитный провод подключен стороной заказчика)
Соответствие продукта стандартам	EN 60335-1; CE
Допуск	CCC; EAC

G2E108-AG63-01

AC центробежный вентилятор

в перёд загнутые лопатки, одностороннее всасывание

С корпусом (фланец)

Чертёж изделия

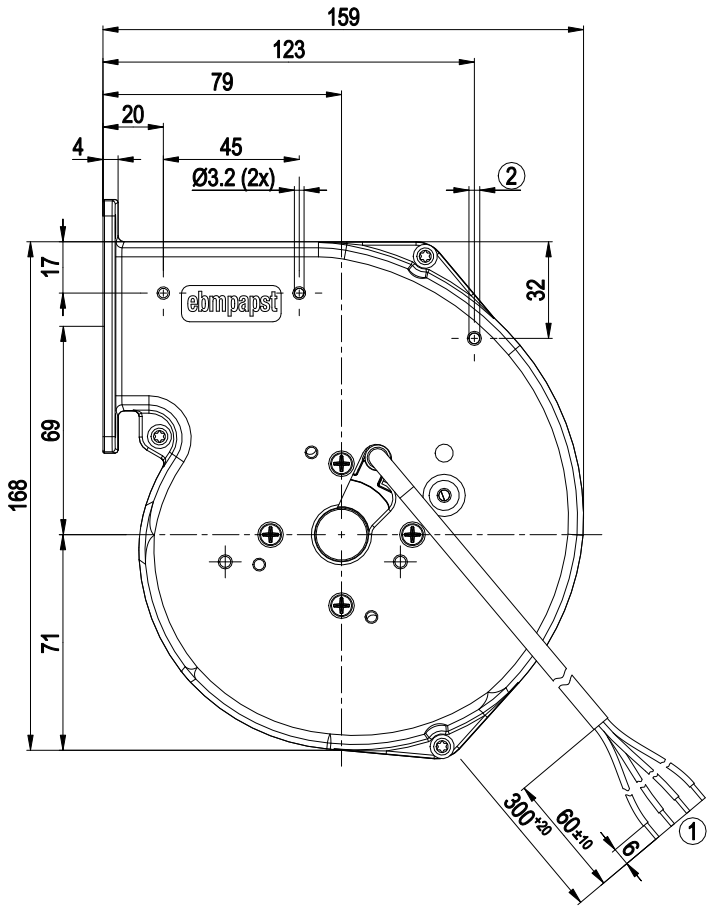

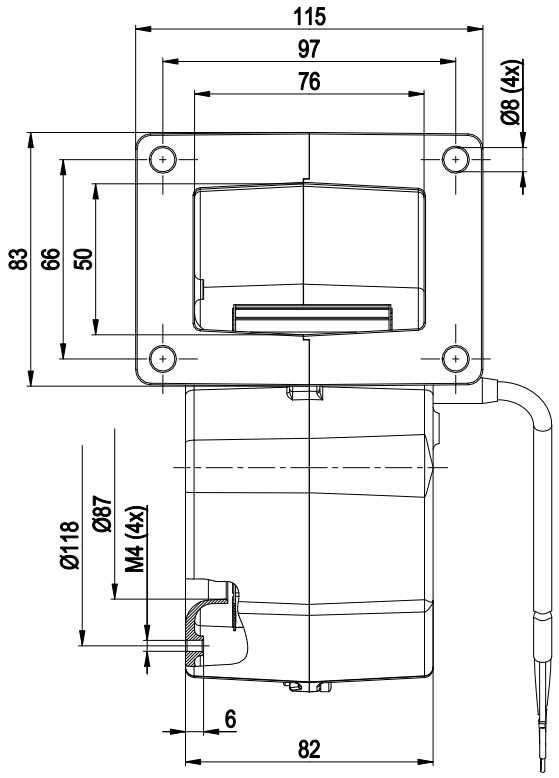

1	Соединительный кабель ПВХ 4G 0,5 мм² , 4 присоединенных кабельных наконечника
2	Для саморезов M4

Схема подключения

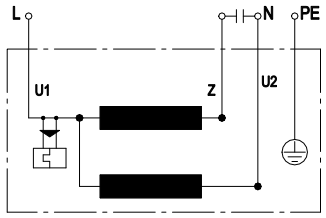

U1	синий	Z	коричневый	U2	черный
PE	зеленый/желтый				

G2E108-AG63-01

AC центробежный вентилятор

в перёд загнутые лопатки, одностороннее всасывание

С корпусом (фланец)

Характеристики: производительность по воздуху 50 Hz

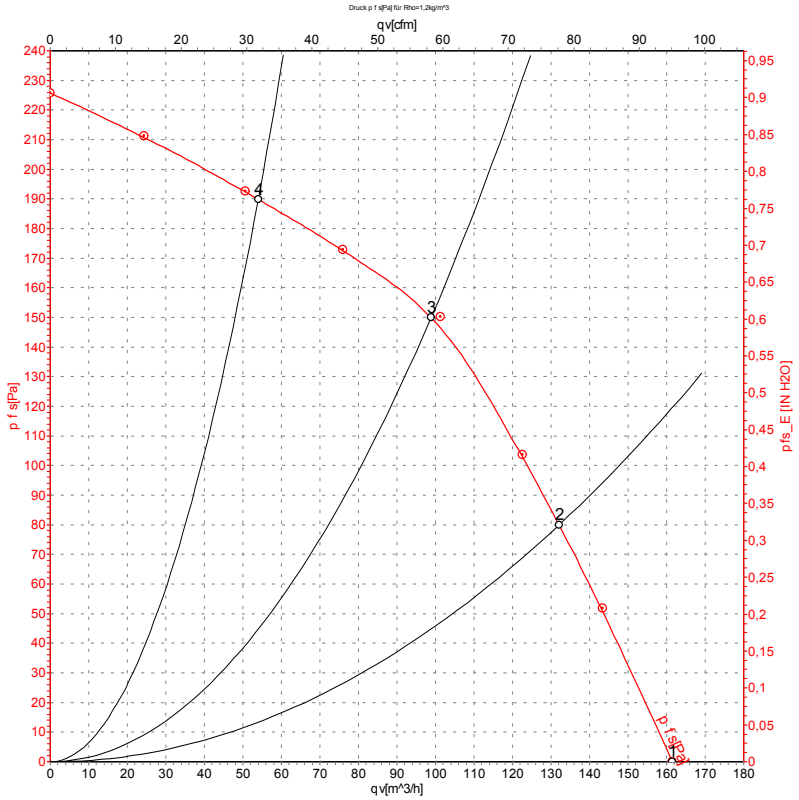

Измерение: LU-65324-1

Замеры производительности соответствуют ISO 5801 категория A. Для детального уточнения способа замеров, Вам необходимо обратиться к специалистам ebm-papst. Уровень звукового давления со стороны всасывания: LwA по ISO 13347 / LpA с расстоянием 1м от оси вентилятора Данные действительны только при указаных условиях измерения и могут варьироваться в зависимости от условий установки. При отклонении от стандартной конфигурации, необходимо проверить все значения в собранной установке.

Данные измерений

	U	f	n	P_e	I	q_V	p_{fs}	q_V	p_{fs}
	V	Hz	min^{-1}	W	A	m^3/h	Pa	cfm	in. wg
1	230	50	1850	30	0,14	160	0	95	0,00
2	230	50	2160	27	0,12	130	80	80	0,32
3	230	50	2400	25	0,11	100	150	60	0,60
4	230	50	2605	23	0,10	55	190	30	0,76

U = Напряжение питания · f = Частота · n = Скорость вращения · P_e = Входная мощность · I = Потребляемый ток · q_V = Расход воздуха · p_{fs} = Увелич. давления

G2E108-AG63-01

AC центробежный вентилятор

в перёд загнутые лопатки, одностороннее всасывание

С корпусом (фланец)

Характеристики: производительность по воздуху 60 Hz

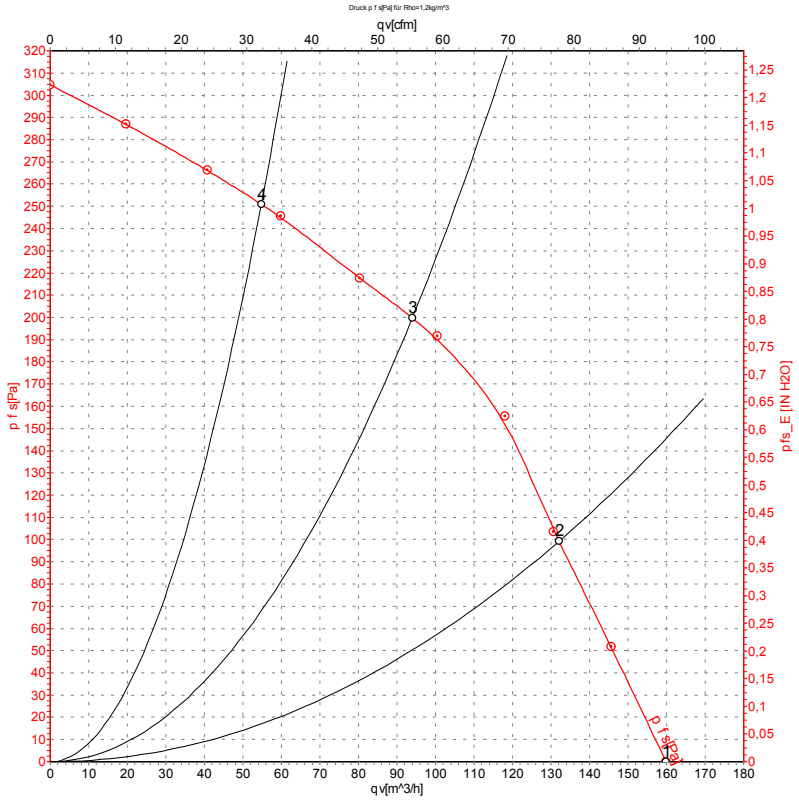

Измерение: LU-65325-1

Замеры производительности соответствуют ISO 5801 категория A. Для детального уточнения способа замеров, Вам необходимо обратиться к специалистам ebm-papst. Уровень звукового давления со стороны всасывания: LwA по ISO 13347 / LpA с расстоянием 1м от оси вентилятора Данные действительны только при указаных условиях измерения и могут варьироваться в зависимости от условий установки. При отклонении от стандартной конфигурации, необходимо проверить все значения в собранной установке.

Данные измерений

	U	f	n	P_e	I	q_V	p_{fs}	q_V	p_{fs}
	V	Hz	min^{-1}	W	A	m^3/h	Pa	cfm	in. wg
1	230	60	1850	35	0,16	160	0	95	0,00
2	230	60	2285	33	0,15	130	100	80	0,40
3	230	60	2720	30	0,13	95	200	55	0,80
4	230	60	2970	27	0,12	55	250	30	1,00

U = Напряжение питания · f = Частота · n = Скорость вращения · P_e = Входная мощность · I = Потребляемый ток · q_V = Расход воздуха · p_{fs} = Увелич. давления