Производственное предприятие «Виктория»

- **Производство воздуховодов и систем вентиляции**
- **Клапаны противопожарные**
- **Клапаны дымоудаления**
- **Вентиляторы общепром, дымоудаления, крышные**

г. Минск, Микрорайон Уручье, пр. Независимости, 199,
центральный корпус, помещение 1.
Тел. **8 (017) 399-83-88** E-mail: **5@v-klapan.by**
v-klapan.by

Приточно-вытяжные установки Tribwerk X-TYPE VW EC УРАЛ

производственное предприятие
ВИКТОРИЯ

Высокий
EU5
класс фильтрации

Пластинчатый
PR
рекуператор

Высокий
КПД

Назначение

- Очистка, нагрев, подача в помещение свежего воздуха и удаление загрязненно-го воздуха с его очисткой, извлечением из него тепла и передачей его приточ-ному воздуху.
- Помещения малых и средних объемов: офисы, магазины, квартиры, коттеджи и т.п.

Монтаж

- Вертикальный, напольный или настенный.
- С дренажной трассой.

Конструкция и материалы

- Корпус из оцинкованной стали со звуко- и теплоизоляцией из минваты 20–50 мм.
- Вентиляторы с вперед загнутыми лопатками и термозащитой, не требующие техобслуживания.
- Электронагреватель с двухступенчатой защитой от перегрева.
- Приточный и вытяжной фильтры EU5.
- Пластинчатый рекуператор из алюминия с КПД до 60% с защитой от обмерзания.
- Встроенная система автоматики с выносным проводным пультом в комплекте.

Преимущества

- Экономия энергоресурсов при эффективном вентилировании помещений.
- Низкий уровень шума.
- Удобный монтаж.

РАСШИФРОВКА ОБОЗНАЧЕНИЯ

Tribwerk X-TYPE 450 V E L-EC

- с EC вентиляторами
- L — левое исполнение
  (патрубок для подключения свежего воздуха находится с левой стороны)
- R — правое исполнение
- электрический нагрев
- W — водяной нагрев
- с вертикальным выходом воздуха
- максимальный расход воздуха
- компактная приточно-вытяжная установка с пластинчатым рекуператором

ПРИНЦИПИАЛЬНАЯ СХЕМА УСТАНОВОК

Tribwerk X-TYPE 800 VE EC

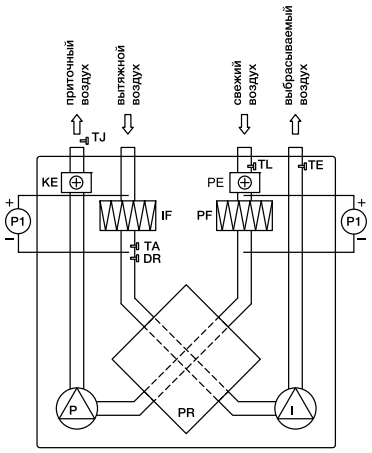

Tribwerk X-TYPE 1000 VE EC, Tribwerk X-TYPE 1500 VE EC, Tribwerk X-TYPE 2000 VE EC

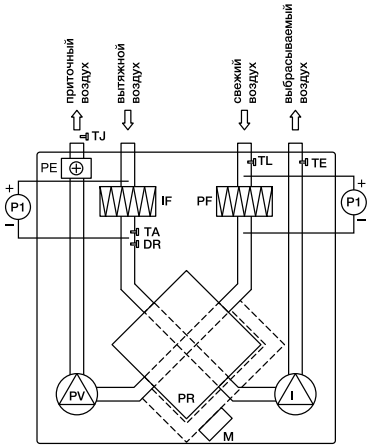

Tribwerk X-TYPE 450/800VW EC

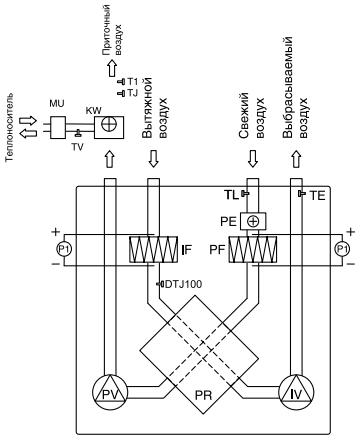

Tribwerk X-TYPE 1000/1500/2000VW EC

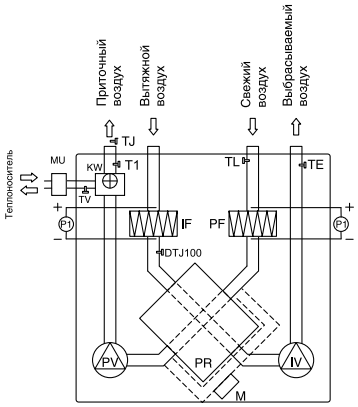

PV вентилятор приточного воздуха
IV вентилятор вытяжного воздуха
PR пластинчатый рекуператор
KE электрический нагреватель
PE подогреватель теплообменника,
PF фильтр для свежего воздуха,
IF фильтр для вытяжного воздуха
TJ датчик температуры приточного воздуха
DTJ100 датчик температуры и влажности вытяжного воздуха:
DR — датчик влажности

TA датчик температуры
TE датчик температуры выбрасываемого воздуха
TL датчик температуры свежего воздуха
M привод заслонки байпаса (24 В~),
P1 дифференциальные датчики давления на фильтрах (поставляются отдельно)
P дифференциальный датчик давления на рекуператоре (поставляется отдельно)
KW водяной нагреватель
MU смесительный узел

СВОДНЫЕ ХАРАКТЕРИСТИКИ

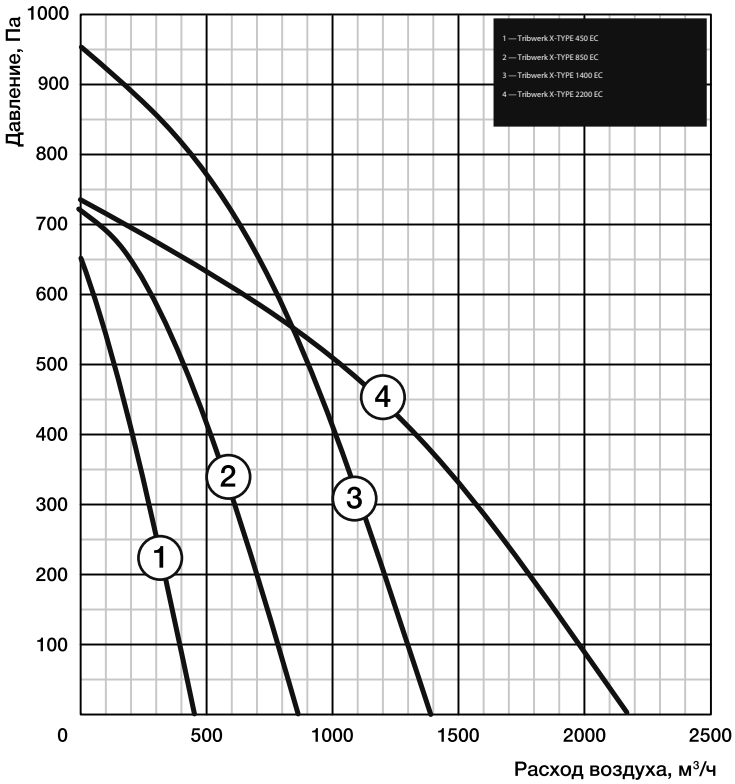

ТЕХНИЧЕСКИЕ ДАННЫЕ

№	Модель	Фильтры прит./выт.	Мощность предварительного электро-нагревателя, кВт	Мощность нагревателя после рекуператора*, кВт	КПД** рекуператора*, %	Уровень шума Через корпус, дБ(А)	Число фаз/напряжение, В (50 Гц)/общая потребляемая мощность, кВт/рабочий ток, А
1	Tribwerk X-TYPE 450VE/VW EC	EU5/EU3	1,2	2	60	46	~1/230/1,4/6,09
2	Tribwerk X-TYPE 850VE/VW EC	EU5/EU3	1,2	3	60	47	~1/230/1,6/6,96
3	Tribwerk X-TYPE 1400VE/VW EC	EU5/EU5	—	9	54	60	~1/230/0,478/2,08
4	Tribwerk X-TYPE 2200VE/VW EC	EU5/EU5	—	15	60	60	~1/230/0,752/3,27

* Мощность нагревателей дана при температуре прямой/обратной воды 80/60 °C,
потоке воды 0,08–0,11–0,16 л/с, перепад давления воды 0,9–1,6–3,3 кПа.
** КПД рекуператора указан при максимальном расходе воздуха, температуре в помещении +20 °C и влажности 60%, наружной температуре -20 °C и влажности 90%.
Рабочий диапазон температур -20…+40 °C.

ТЕХНИЧЕСКИЕ ДАННЫЕ ВОДЯНЫХ НАГРЕВАТЕЛЕЙ

Модель	Расход воздуха, м³/ч	Падение давления воздуха, Па	Температура входящего воздуха, м³/ч	Температура теплоносителя																Диаметр присоединяемых труб
				90/70 °C				80/60 °C				60/40 °C				40/20 °C				
				Температура выходящего воздуха, °C	Мощность, кВт	Расход воды, л/с	Падение давления воды, кПа	Температура выходящего воздуха, °C	Мощность, кВт	Расход воды, л/с	Падение давления воды, кПа	Температура выходящего воздуха, °C	Мощность, кВт	Расход воды, л/с	Падение давления воды, кПа	Температура выходящего воздуха, °C	Мощность, кВт	Расход воды, л/с	Падение давления воды, кПа	
Tribwerk X-TYPE 1000VW EC	1000	40	0	21,5	10,5	0,11	3,8	18,5	8,9	0,1	1,5	12,8	6,0	0,06	1,8	6,2	3,1	0,003	1,9	DN15
Tribwerk X-TYPE 1400VW EC	1400	45	0	23,6	11,9	0,13	4,5	20,1	9,41	0,11	1,6	13,2	6,3	0,07	1,9	6,7	3,2	0,04	1,8	DN15
Tribwerk X-TYPE 1400VW EC	1500	45	0	23,6	11,9	0,13	4,5	20,1	9,41	0,11	1,6	13,2	6,3	0,07	1,9	6,7	3,2	0,04	1,8	DN15
Tribwerk X-TYPE 2000VW EC	1900	27	0	25,2	14,8	0,17	5,7	22,4	12,8	0,15	2,8	14,9	8,8	0,09	2,1	8,1	5,0	0,05	1,5	DN15
Tribwerk X-TYPE 2200VW EC	2200	27	0	25,2	14,8	0,17	5,7	22,4	12,8	0,15	2,8	14,9	8,8	0,09	2,1	8,1	5,0	0,05	1,5	DN15

СХЕМЫ ЭЛЕКТРИЧЕСКИХ СОЕДИНЕНИЙ

Схема электрических соединений 1 (1~230 В)

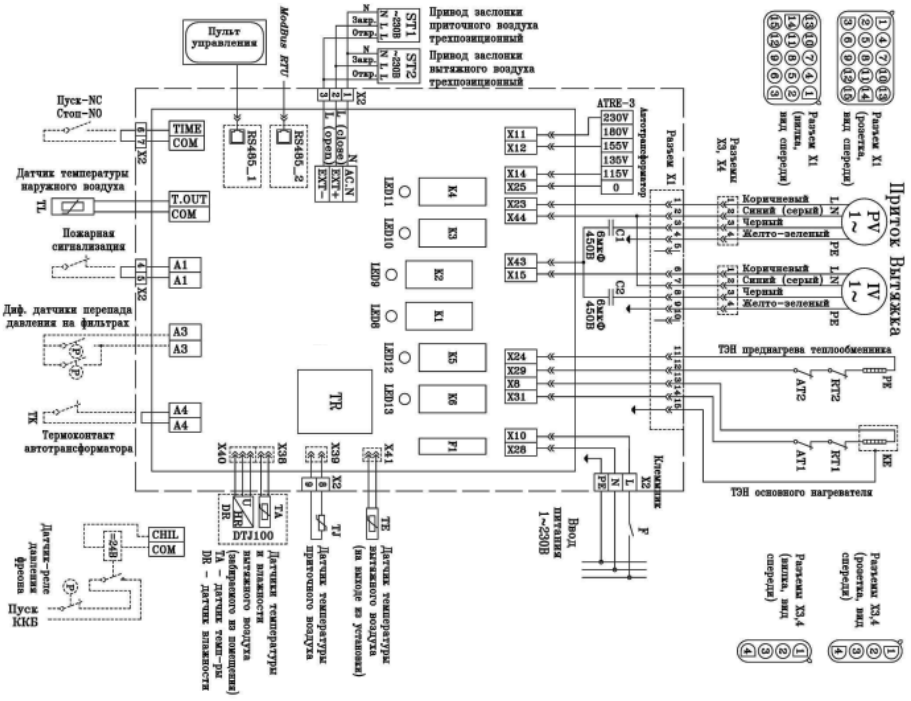

Схема электрических соединений 2 (3~400 В)

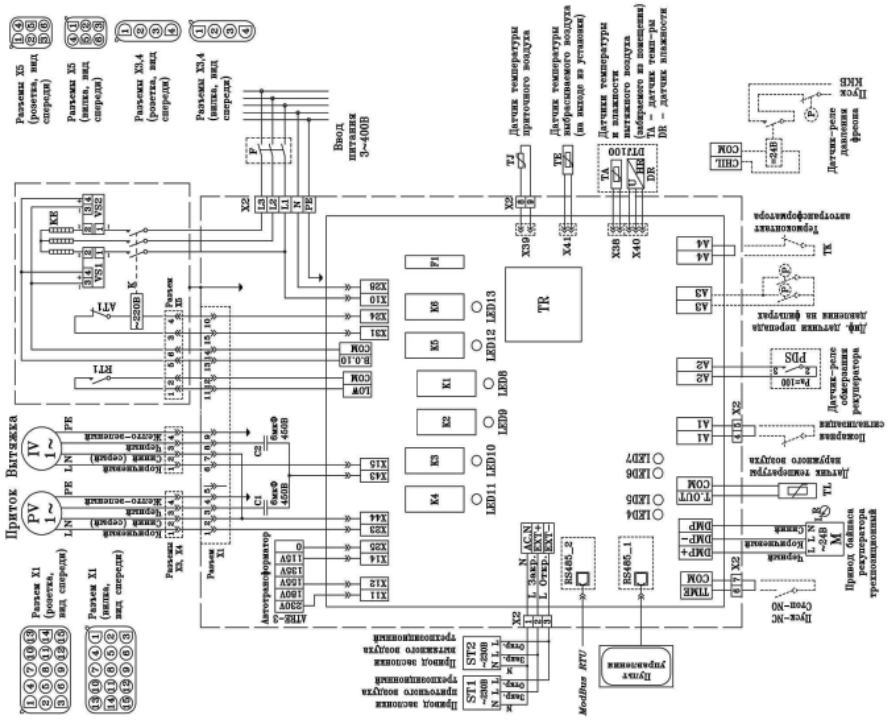

PV	вентилятор приточного воздуха
IV	вентилятор вытяжного воздуха
KE	электрический нагреватель
PE	предварительный нагрев воздуха
DTJ100	датчик вытяжного воздуха (на входе установки):
	DR датчик влажности
	TA датчик температуры
TJ	датчик температуры приточного воздуха
TE	датчик температуры вытяжного воздуха (на выходе установки)
TL	датчик температуры наружного воздуха
TK	термоконтакт автотрансформатора
TV	датчик температуры обратной воды
ST1, ST2	приводы наружных заслонок
M	привод заслонки байпаса (24В)
P	дифференциальный датчик давления на рекуператоре

RT1, RT2	зашита от перегрева ручного восстановления
ATI, RT2	зашита от перегрева автоматического восстановления
VS1, VS2	твердотельное реле
K1	реле большой скорости вентиляторов
K2	реле средней скорости вентиляторов
K3	реле малой скорости вентиляторов
K4	реле уменьшения скорости приточного вентилятора в режиме зашиты от замерзания
K5	реле предварительного нагрева в режиме защиты от замерзания
K6	реле нагревателя приточного воздуха
F	автоматический выключатель
F1	предохранитель платы регулятора 0,25А
ATRE-3	автотрансформатор скорости вращения вентиляторов
C1	конденсатор мотора вентилятора приточного воздуха
C2	конденсатор мотора вентилятора вытяжного воздуха

ГАБАРИТНЫЕ ХАРАКТЕРИСТИКИ

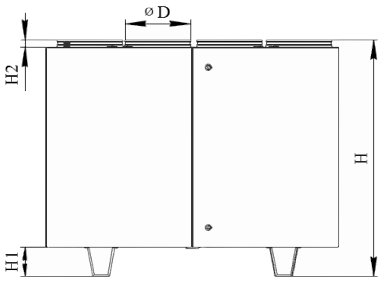

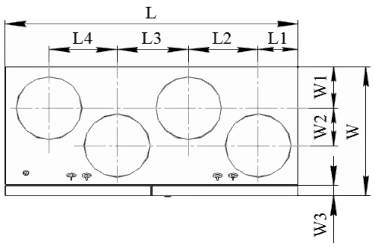

Модель установки	Размеры, мм												
	L	L1	L2	L3	L4	H	H1	H2	W	W1	W2	W3	D
Tribwerk X-TYPE 450 EC	900	130	205	230	205	855	-	40	355	120	80	30	160
Tribwerk X-TYPE 800/850 EC	950	130	230	240	218	900	-	40	465	160	120	30	200
Tribwerk X-TYPE 1000 EC	1400	190	333	342	325	1185	145	40	645	208	187	50	315
Tribwerk X-TYPE 1500/1400 EC	1400	190	333	342	325	1185	145	40	645	208	187	50	315
Tribwerk X-TYPE 2000/2200 EC	1650	225	395	410	395	1285	145	40	790	250	248	50	400